Grosszelte / 3er Reihe

Stand: 03.07.2018

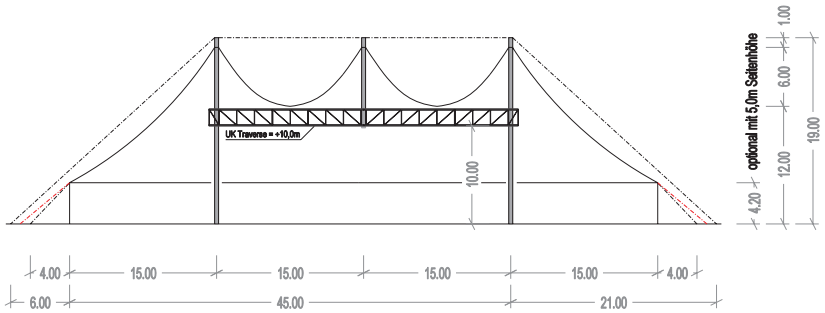

Schnitt A-A

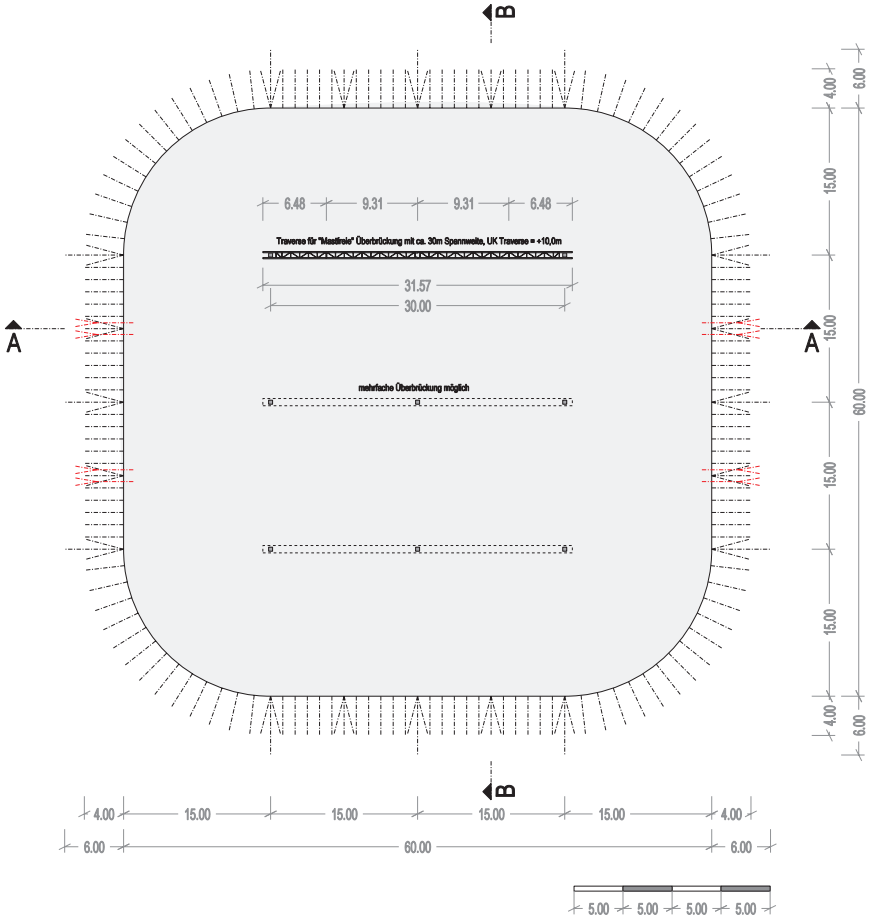

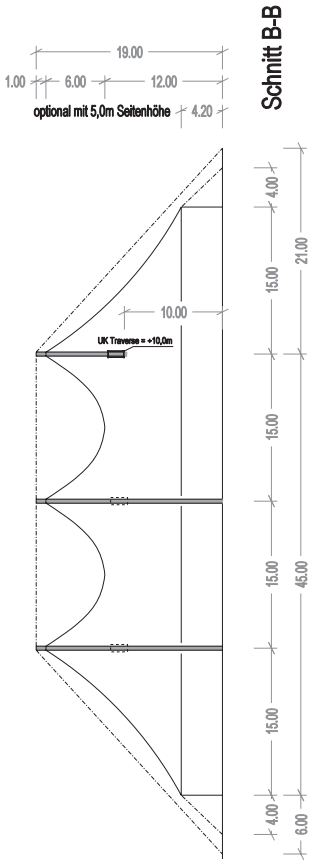

Schnitt B-B

9 - Mast - Zelt / 3er mit Traverse

Größe:	60m x 60m
Fläche:	3406 qm
Seitenhöhe:	4,20m
Firsthöhe:	19,00m
Stellfläche:	68m x 68m

Hinweise:
- alle Grosszelte optional auch mit 5,0m Seitenhöhe
- genaue Aufbaugrösse kann je nach Aufbausituation abweichen
- nutzbare mögliche Maximal-Streckenlast der horizontalen Traverse = 3,5t
- vertikale Belastbarkeit der Masten mind. 1t , grössere Lasten nach Absprache möglich
- Zeichnungen sind nicht massstabsgerecht , bitte Skala beachten

MCR Internationale Zeltvermietung www.mcr-zelte.de post@mcr-zelte.de +49(0)208-85894-0

Copyright by MCR-Internationale Zeltvermietung GmbH & Co.KG